ELW1200K

ФРОНТАЛЬНЫЙ ПОГРУЗЧИК

МОЩНОСТЬ ДВИГАТЕЛЯ
418 кВт

СНАРЯЖЕННАЯ МАССА
50 т

ОБЪЕМ КОВША
6,5 м³

ГРУЗОПОДЪЕМНОСТЬ
12 т

ГПБ КОМПЛЕКТ / ESTAR

ELW1200K

ФРОНТАЛЬНЫЙ ПОГРУЗЧИК

ОБЩИЕ ТЕХНИЧЕСКИЕ ХАРАКТЕРИСТИКИ

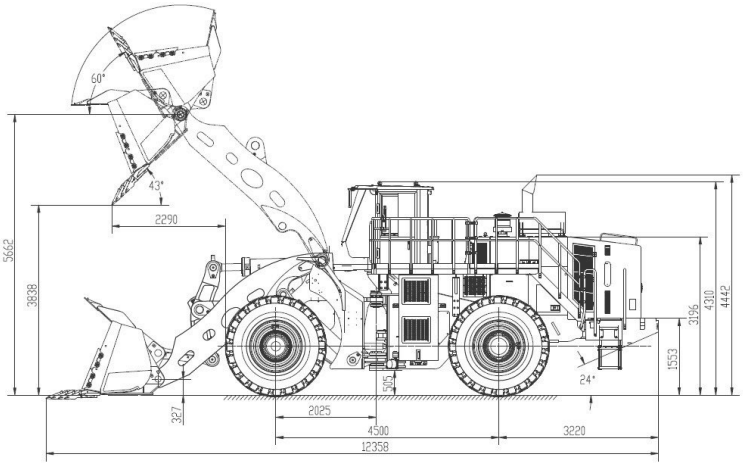

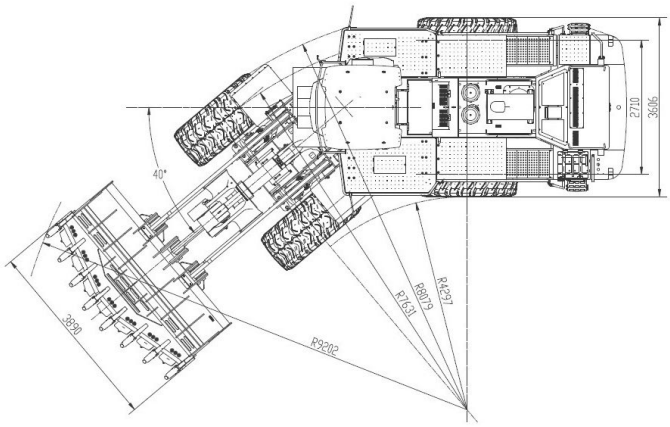

КАТЕГОРИЯ	ПАРАМЕТР	ЕДИНИЦА ИЗМЕРЕНИЯ	ПАРАМЕТРЫ
ОСНОВНЫЕ ПАРАМЕТРЫ	Снаряженная масса	кг	50 000
	Грузоподъемность	кг	12 000
	Технически допустимая максимальная масса	кг	62 000
	Объём ковша	м³	6,5
	Опрокидывающая нагрузка прямая	кг	30 000
	Опрокидывающая нагрузка при повороте	кг	25 500
	Колесная формула	тип	4 × 4
	Минимальный радиус поворота	мм	7 631
	Колесная база	мм	4 500
	Ширина колеи	мм	2 710
	Клиренс	мм	505
	Габаритные размеры Д×Ш×В	мм	12 358 × 3 890 × 4 442
ПАРАМЕТРЫ ДВИГАТЕЛЯ	Двигатель	тип	Дизельный 6 цилиндров
	Рабочий объем	л	19
	Мощность двигателя	кВт / об/мин	418 / 2 000
РАБОЧИЕ ПАРАМЕТРЫ	Передняя ось	/	Фиксированная
	Задняя ось	/	Качающаяся
	Высота разгрузки	мм	3 838
	Высота оси шарнира ковша	мм	5 662
	Максимальное усилие отрыва	кН	380
	Время подъема стрелы	сек	8
	Общее время цикла	сек	14
	Скорость движения, вперед/назад	км/ч	6,7 / 11,7 / 19,4 / 32,5
	Типоразмер шин	/	35/65R33

ГПБ КОМПЛЕКТ / ESTAR
8 800 500 05 25 / ESTAR@GPBCOM.RU

ESTAR, ровно как использованные в настоящей публикации элементы фирменного стиля и стиля оформления продуктов, не могут использоваться без соответствующего разрешения. Материалы и технические характеристики могут быть внесены изменения без предварительного уведомления. Машины, изображенные на фотографиях, могут быть оснащены оборудованием, не входящим в стандартную комплектацию.