ESDE320

КАРЬЕРНЫЙ САМОСВАЛ

МОЩНОСТЬ ДВИГАТЕЛЯ
2 013 кВт

ГРУЗОПОДЪЕМНОСТЬ
300 т

ОБЪЕМ КУЗОВА
211 м³

КОЛЕСНАЯ ФОРМУЛА
4 × 2

ГПБ КОМПЛЕКТ / ESTAR

ESDE320

КАРЬЕРНЫЙ САМОСВАЛ

ОБЩИЕ ТЕХНИЧЕСКИЕ ХАРАКТЕРИСТИКИ

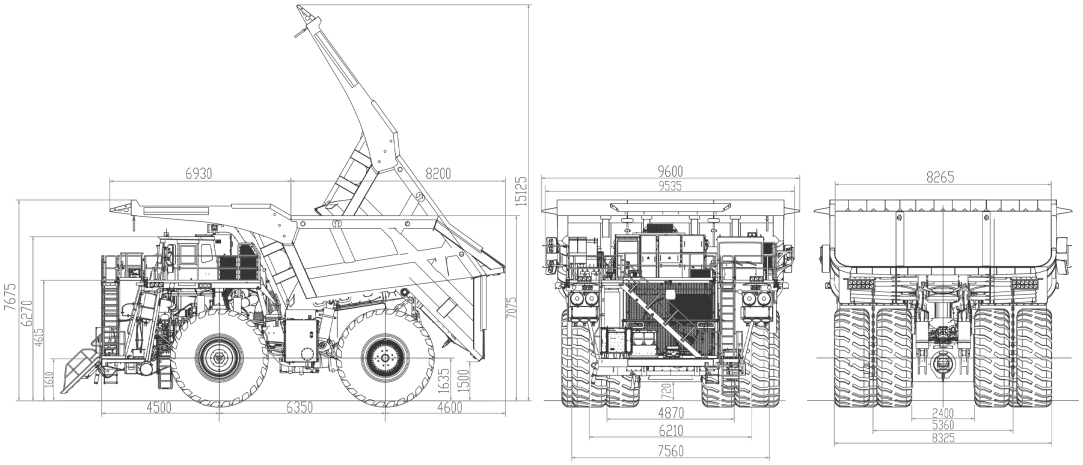

КАТЕГОРИЯ	ПАРАМЕТР	ЕДИНИЦА ИЗМЕРЕНИЯ	ПАРАМЕТРЫ
ОСНОВНЫЕ ПАРАМЕТРЫ	Грузоподъемность	кг	300 000
	Снаряженная масса	кг	210 000
	Технически допустимая максимальная масса	кг	510 000
	Объем кузова: геометрический	м³	171
	Объем кузова: с шапкой, SAE	м³	211
	Материал кузова	/	Сталь NM450
	Колесная формула	тип	4 × 2
	Колесная база	мм	6 350
	Колея передней / задней оси	мм	6 680 / 5 330
	Клиренс	мм	785
	Габаритные размеры Д×Ш×В	мм	15 070 × 9 255 × 7 290
ПАРАМЕТРЫ ДВИГАТЕЛЯ	Двигатель	тип	Дизельный V16
	Рабочий объем	л	76,3
	Мощность двигателя	кВт / об/мин	2 013 / 1 800
	Максимальный крутящий момент	Нм / об/мин	11 310 / 1 700
РАБОЧИЕ ПАРАМЕТРЫ	Погрузочная высота	мм	6 840
	Время подъема кузова	сек	26
	Угол подъема кузова	°	49
	Максимальная скорость движения	км/ч	64,5
	Минимальный радиус поворота	мм	14 600
	Максимальный преодолеваемый подъем	%	18
	Типоразмер шин	тип	53/80R63
ЗАПРАВОЧНЫЕ ОБЪЕМЫ	Топливный бак	л	4 500
	Гидравлический бак	л	1 180
	Объем моторного масла	л	280

ГПБ КОМПЛЕКТ / ESTAR
8 800 500 05 25 / ESTAR@GPBCOM.RU

ESTAR, ровно как использованные в настоящей публикации элементы фирменного стиля и стиля оформления продуктов, не могут использоваться без соответствующего разрешения. Материалы и технические характеристики могут быть внесены изменения без предварительного уведомления. Машины, изображенные на фотографиях, могут быть оснащены оборудованием, не входящим в стандартную комплектацию.