ESDE240

КАРЬЕРНЫЙ САМОСВАЛ

МОЩНОСТЬ ДВИГАТЕЛЯ
1 864 кВт

ГРУЗОПОДЪЕМНОСТЬ
230 т

ОБЪЕМ КУЗОВА
148 м³

КОЛЕСНАЯ ФОРМУЛА
4 × 2

ГПБ КОМПЛЕКТ / ESTAR

ESDE240

КАРЬЕРНЫЙ САМОСВАЛ

ОБЩИЕ ТЕХНИЧЕСКИЕ ХАРАКТЕРИСТИКИ

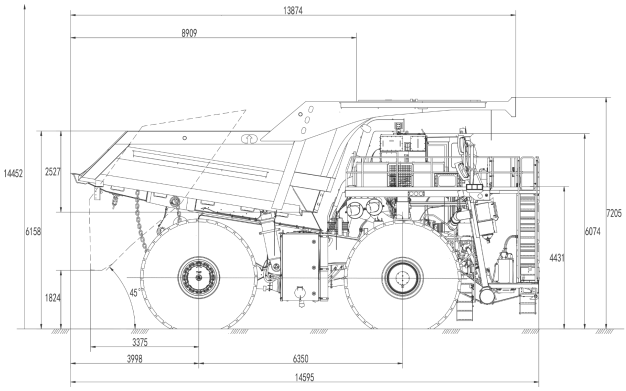

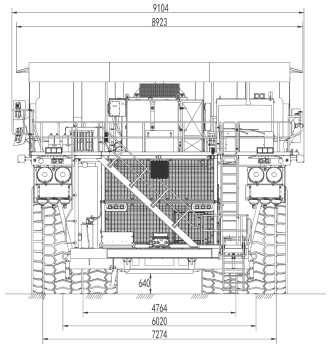

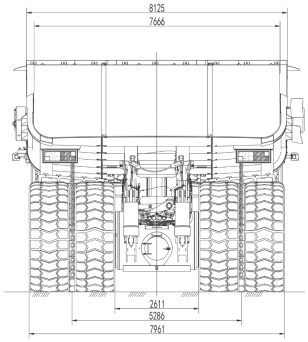

КАТЕГОРИЯ	ПАРАМЕТР	ЕДИНИЦА ИЗМЕРЕНИЯ	ПАРАМЕТРЫ
ОСНОВНЫЕ ПАРАМЕТРЫ	Грузоподъемность	кг	230 000
	Снаряженная масса	кг	172 000
	Технически допустимая максимальная масса	кг	402 000
	Объем кузова: геометрический	м³	108
	Объем кузова: с шапкой, SAE	м³	148
	Материал кузова	/	Сталь NM450
	Колесная формула	тип	4 × 2
	Колесная база	мм	6 350
	Колея передней / задней оси	мм	6 020 / 5 286
	Клиренс	мм	640
	Габаритные размеры Д×Ш×В	мм	14 595 × 9 104 × 7 205
ПАРАМЕТРЫ ДВИГАТЕЛЯ	Двигатель	тип	Дизельный V16
	Рабочий объем	л	60
	Мощность двигателя	кВт / об/мин	1 864 / 1 900
	Максимальный крутящий момент	Нм / об/мин	9 839 / 1 500
РАБОЧИЕ ПАРАМЕТРЫ	Погрузочная высота	мм	6 158
	Время подъема кузова	сек	28
	Угол подъема кузова	°	45
	Максимальная скорость движения	км/ч	64,5
	Минимальный радиус поворота	мм	14 200
	Максимальный преодолеваемый подъем	%	17
	Типоразмер шин	тип	50/80R57
ЗАПРАВОЧНЫЕ ОБЪЕМЫ	Топливный бак	л	4 500
	Гидравлический бак	л	960
	Объем моторного масла	л	280

ГПБ КОМПЛЕКТ / ESTAR
8 800 500 05 25 / ESTAR@GPBCOM.RU

ESTAR, ровно как использованные в настоящей публикации элементы фирменного стиля и стиля оформления продуктов, не могут использоваться без соответствующего разрешения. Материалы и технические характеристики могут быть внесены изменения без предварительного уведомления. Машины, изображенные на фотографиях, могут быть оснащены оборудованием, не входящим в стандартную комплектацию.