ESDR100

КАРЬЕРНЫЙ САМОСВАЛ С МЕХАНИЧЕСКИМ ПРИВОДОМ

МОЩНОСТЬ ДВИГАТЕЛЯ
783 кВт

ГРУЗОПОДЪЕМНОСТЬ
91 т

ОБЪЕМ КУЗОВА
60 м³

КОЛЕСНАЯ ФОРМУЛА
4 × 2

ГПБ КОМПЛЕКТ / ESTAR

ESDR100

КАРЬЕРНЫЙ САМОСВАЛ С МЕХАНИЧЕСКИМ ПРИВОДОМ

ОБЩИЕ ТЕХНИЧЕСКИЕ ХАРАКТЕРИСТИКИ

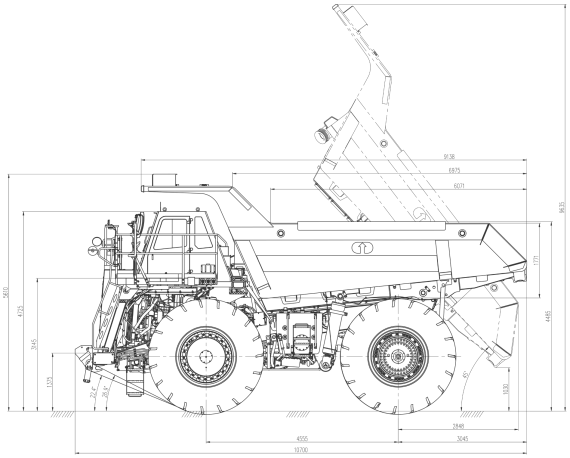

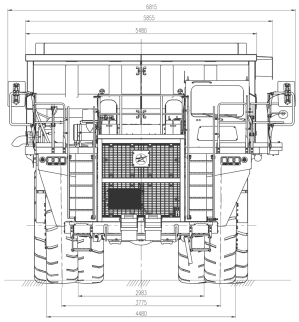

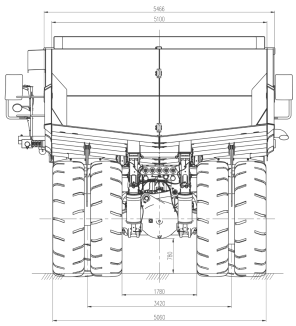

КАТЕГОРИЯ	ПАРАМЕТР	ЕДИНИЦА ИЗМЕРЕНИЯ	ПАРАМЕТРЫ
ОСНОВНЫЕ ПАРАМЕТРЫ	Грузоподъемность	кг	91 000
	Снаряженная масса	кг	72 800
	Технически допустимая максимальная масса	кг	163 800
	Объем кузова: геометрический	$м^3$	42
	Объем кузова: с шапкой, SAE	$м^3$	60
	Материал кузова	/	Сталь NM450
	Колесная формула	тип	4 × 2
	Колесная база	мм	4 555
	Колея передней / задней оси	мм	3 775 / 3 420
	Клиренс	мм	780
	Габаритные размеры Д×Ш×В	мм	10 700 × 6 815 × 4 610
ПАРАМЕТРЫ ДВИГАТЕЛЯ	Двигатель	тип	Дизельный V12
	Рабочий объем	л	30
	Мощность двигателя	кВт / об/мин	783 / 2 100
	Максимальный крутящий момент	Нм / об/мин	4 629 / 1 300
РАБОЧИЕ ПАРАМЕТРЫ	Погрузочная высота	мм	4 485
	Время подъема кузова	сек	18
	Угол подъема кузова	°	45
	Максимальная скорость движения	км/ч	48
	Минимальный радиус поворота	мм	12 000
	Максимальный преодолеваемый подъем	%	30
	Типоразмер шин	тип	27.00R49
ЗАПРАВОЧНЫЕ ОБЪЕМЫ	Топливный бак	л	1 050
	Гидравлический бак	л	700
	Объем моторного масла	л	134

ГПБ КОМПЛЕКТ / ESTAR
8 800 500 05 25 / ESTAR@GPBCOM.RU

ESTAR, ровно как использованные в настоящей публикации элементы фирменного стиля и стиля оформления продуктов, не могут использоваться без соответствующего разрешения. Материалы и технические характеристики могут быть внесены изменения без предварительного уведомления. Машины, изображенные на фотографиях, могут быть оснащены оборудованием, не входящим в стандартную комплектацию.