ESE2000F

КАРЬЕРНЫЙ ЭКСКАВАТОР

МОЩНОСТЬ ДВИГАТЕЛЯ
810 кВт

СНАРЯЖЕННАЯ МАССА
192 т

ОБЪЕМ КОВША
12 м³

МАКСИМАЛЬНЫЙ РАДИУС КОПАНИЯ
13 420 мм

ГПБ КОМПЛЕКТ / ESTAR

ESE2000F

КАРЬЕРНЫЙ ЭКСКАВАТОР

ОБЩИЕ ТЕХНИЧЕСКИЕ ХАРАКТЕРИСТИКИ

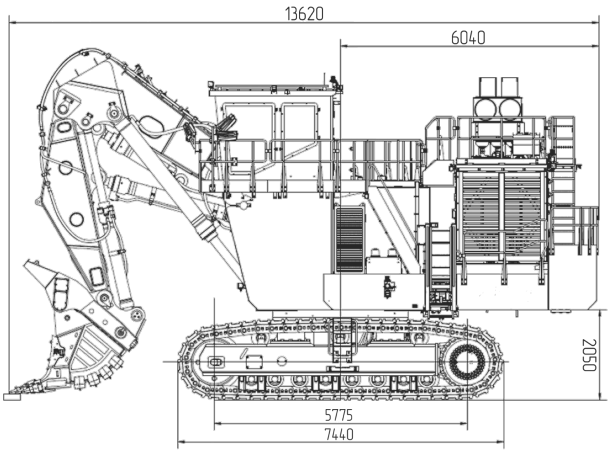

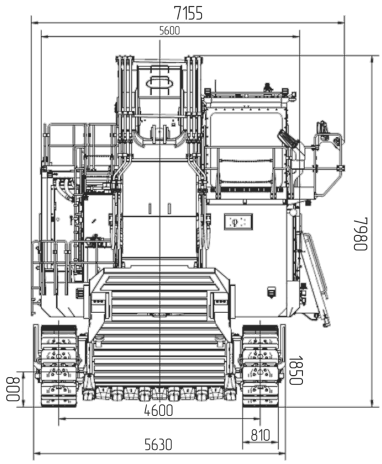

КАТЕГОРИЯ	ПАРАМЕТР	ЕДИНИЦА ИЗМЕРЕНИЯ	ПАРАМЕТРЫ
ОСНОВНЫЕ ПАРАМЕТРЫ	Снаряженная масса	кг	192 000
	Грузоподъемность	кг	21 600
	Объем ковша	м³	12
	Длина стрелы	мм	6 300
	Длина рукояти	мм	4 400
	Максимальный радиус копания	мм	13 420
	Максимальная высота копания	мм	14 450
	Максимальная глубина копания	мм	5 945
	Максимальная высота разгрузки	мм	10 180
	Ширина колеи	мм	4 600
	Ширина гусеницы	мм	810
	Габаритные размеры Д×Ш×В	мм	13 620 × 7 155 × 7 980
ПАРАМЕТРЫ ДВИГАТЕЛЯ	Двигатель	тип	Дизельный V12
	Рабочий объем	л	37,8
	Мощность двигателя	кВт / об/мин	810 / 1 800
	Максимальный крутящий момент	Нм / об/мин	4 869 / 1 350
РАБОЧИЕ ПАРАМЕТРЫ	Максимальная скорость	км/ч	2,7 / 2,1
	Максимальный преодолеваемый подъем	°	30
	Скорость поворота платформы	об/мин	4,7
	Усилие копания ковша	кН	790
	Усилие копания рукояти	кН	685
	Производительность насосов	л/мин	6 × 335
	Давление предохранительного клапана	Мпа	31,4
ЗАПРАВОЧНЫЕ ОБЪЕМЫ	Топливный бак	л	4 000
	Гидравлический бак	л	1 300
	Объем моторного масла	л	166

ГПБ КОМПЛЕКТ / ESTAR
8 800 500 05 25 / ESTAR@GPBCOM.RU

ESTAR, ровно как использованные в настоящей публикации элементы фирменного стиля и стиля оформления продуктов, не могут использоваться без соответствующего разрешения. Материалы и технические характеристики могут быть внесены изменения без предварительного уведомления. Машины, изображенные на фотографиях, могут быть оснащены оборудованием, не входящим в стандартную комплектацию.