ESDA45

ШАРНИРНО-СОЧЛЕНЕННЫЙ САМОСВАЛ

МОЩНОСТЬ ДВИГАТЕЛЯ
350 кВт

ГРУЗОПОДЪЕМНОСТЬ
41 т

ОБЪЕМ КУЗОВА
25 м³

КОЛЕСНАЯ ФОРМУЛА
6 × 6

ГПБ КОМПЛЕКТ / ESTAR

ESDA45

ШАРНИРНО-СОЧЛЕНЕННЫЙ САМОСВАЛ

ОБЩИЕ ТЕХНИЧЕСКИЕ ХАРАКТЕРИСТИКИ

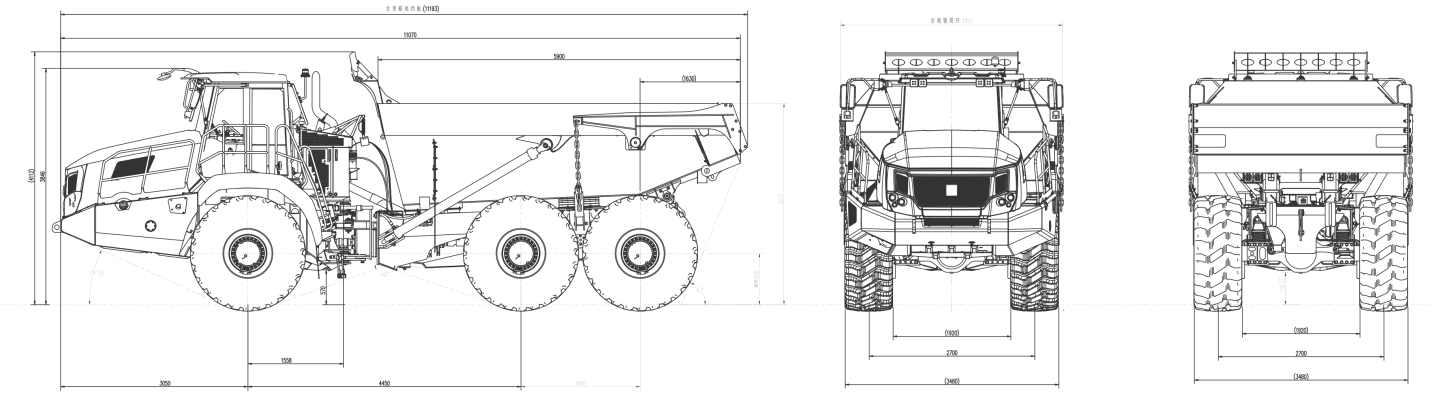

КАТЕГОРИЯ	ПАРАМЕТР	ЕДИНИЦА ИЗМЕРЕНИЯ	ПАРАМЕТРЫ
ОСНОВНЫЕ ПАРАМЕТРЫ	Грузоподъемность	кг	41 000
	Снаряженная масса	кг	34 000
	Технически допустимая максимальная масса	кг	75 000
	Объем кузова: геометрический	$м^3$	19,5
	Объем кузова: с шапкой, SAE	$м^3$	25
	Колесная формула	тип	6 × 6
	Расстояние между передней и средней осями	мм	4 450
	Расстояние между задней и средней осями	мм	1 940
	Колея передней / задней оси	мм	2 700
	Клиренс	мм	530
	Габаритные размеры Д×Ш×В	мм	11 070 × 3 950 × 4 112
ПАРАМЕТРЫ ДВИГАТЕЛЯ	Двигатель	тип	Дизельный V8
	Рабочий объем	л	15,93
	Мощность двигателя	кВт / об/мин	350 / 1 800
	Максимальный крутящий момент	Нм / об/мин	2 300 / 1 300
РАБОЧИЕ ПАРАМЕТРЫ	Погрузочная высота	мм	3 272
	Время подъема кузова	сек	12
	Угол подъема кузова	°	70
	Максимальная скорость движения	км/ч	51
	Минимальный радиус поворота	мм	9 275
	Максимальный угол поворота	°	±42
	Типоразмер шин	тип	29.5R25
ЗАПРАВОЧНЫЕ ОБЪЕМЫ	Топливный бак	л	500
	Гидравлический бак	л	300
	Объем моторного масла	л	40

ГПБ КОМПЛЕКТ / ESTAR
8 800 500 05 25 / ESTAR@GPBCOM.RU

ESTAR, ровно как использованные в настоящей публикации элементы фирменного стиля и стиля оформления продуктов, не могут использоваться без соответствующего разрешения. Материалы и технические характеристики могут быть внесены изменения без предварительного уведомления. Машины, изображенные на фотографиях, могут быть оснащены оборудованием, не входящим в стандартную комплектацию.