ESE7000F

КАРЬЕРНЫЙ ЭКСКАВАТОР

МОЩНОСТЬ ДВИГАТЕЛЯ
2 x 1 193 кВт

СНАРЯЖЕННАЯ МАССА
672 т

ОБЪЕМ КОВША
36 м³

МАКСИМАЛЬНЫЙ РАДИУС КОПАНИЯ
16 700 мм

ГПБ КОМПЛЕКТ / ESTAR

ESE7000F

КАРЬЕРНЫЙ ЭКСКАВАТОР

ОБЩИЕ ТЕХНИЧЕСКИЕ ХАРАКТЕРИСТИКИ

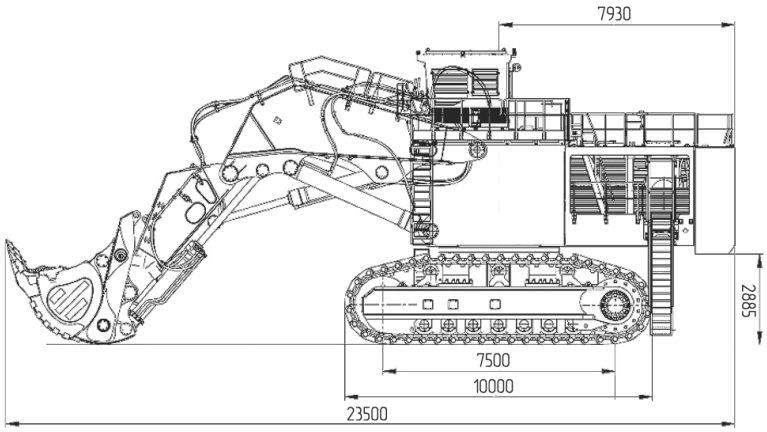

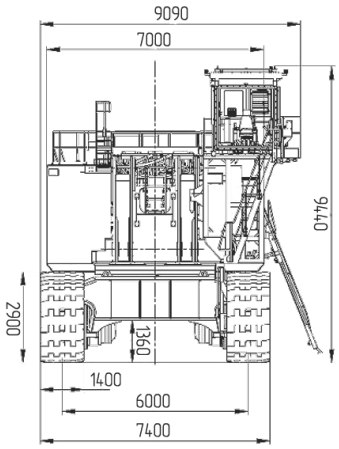

КАТЕГОРИЯ	ПАРАМЕТР	ЕДИНИЦА ИЗМЕРЕНИЯ	ПАРАМЕТРЫ
ОСНОВНЫЕ ПАРАМЕТРЫ	Снаряженная масса	кг	672 000
	Грузоподъемность	кг	64 800
	Объем ковша	$м^3$	36
	Длина стрелы	мм	8 000
	Длина рукояти	мм	5 000
	Максимальный радиус копания	мм	16 700
	Максимальная высота копания	мм	18 700
	Максимальная глубина копания	мм	3 800
	Максимальная высота разгрузки	мм	12 900
	Ширина колеи	мм	6 000
	Ширина гусеницы	мм	1 400
	Габаритные размеры Д×Ш×В	мм	23 500 × 9 090 × 9 440
ПАРАМЕТРЫ ДВИГАТЕЛЯ	Двигатель	тип	Дизельный V16
	Рабочий объем	л	2 x 50
	Мощность двигателя	кВт / об/мин	2 x 1 193 / 1 800
	Максимальный крутящий момент	Нм / об/мин	2 x 6 835 / 1 500
РАБОЧИЕ ПАРАМЕТРЫ	Максимальная скорость	км/ч	1,5
	Максимальный преодолеваемый подъем	°	20
	Скорость поворота платформы	об/мин	3,5
	Усилие копания ковша	кН	1 830
	Усилие копания рукояти	кН	2 270
	Производительность насосов	л/мин	8 × 750
	Давление предохранительного клапана	Мпа	32
ЗАПРАВОЧНЫЕ ОБЪЕМЫ	Топливный бак	л	13 000
	Гидравлический бак	л	6 000
	Объем моторного масла	л	2 x 260

ГПБ КОМПЛЕКТ / ESTAR
8 800 500 05 25 / ESTAR@GPBCOM.RU

ESTAR, ровно как использованные в настоящей публикации элементы фирменного стиля и стиля оформления продуктов, не могут использоваться без соответствующего разрешения. Материалы и технические характеристики могут быть внесены изменения без предварительного уведомления. Машины, изображенные на фотографиях, могут быть оснащены оборудованием, не входящим в стандартную комплектацию.